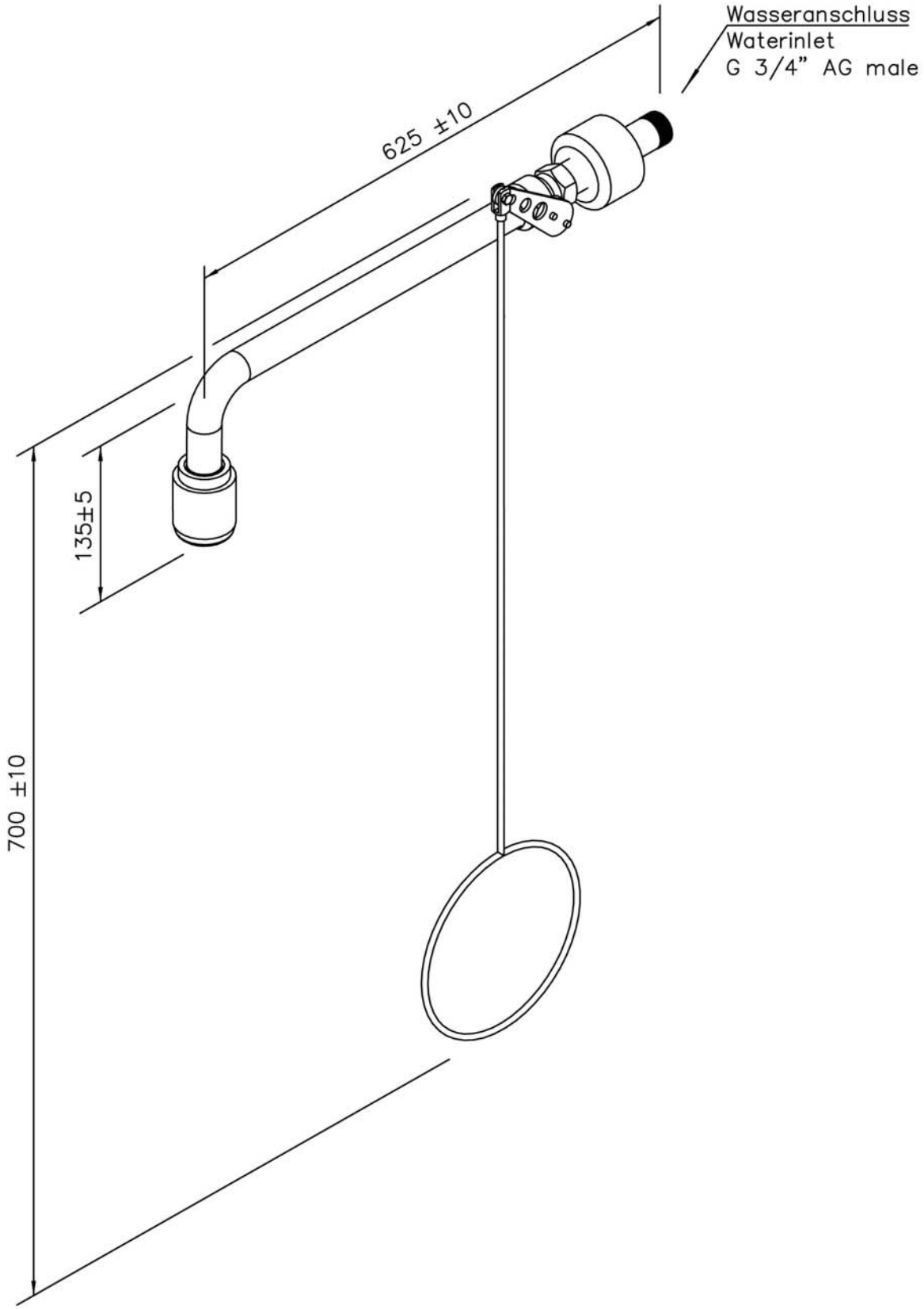17 081 xxx