FILTEC Industrie
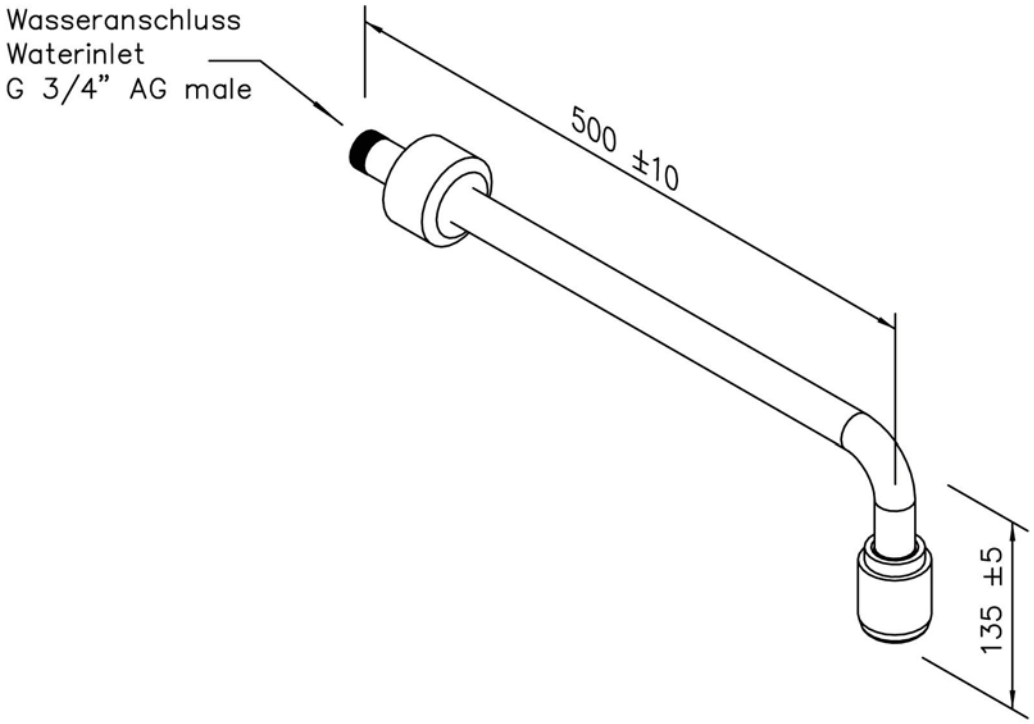
**17 072 xxx**